Abmessungen, Technische Daten

Plawa Purline Glas-Edition EK Installationsbeispiele
mit Handtucharm/en (optional, Anzahl und Position beliebig wählbar)

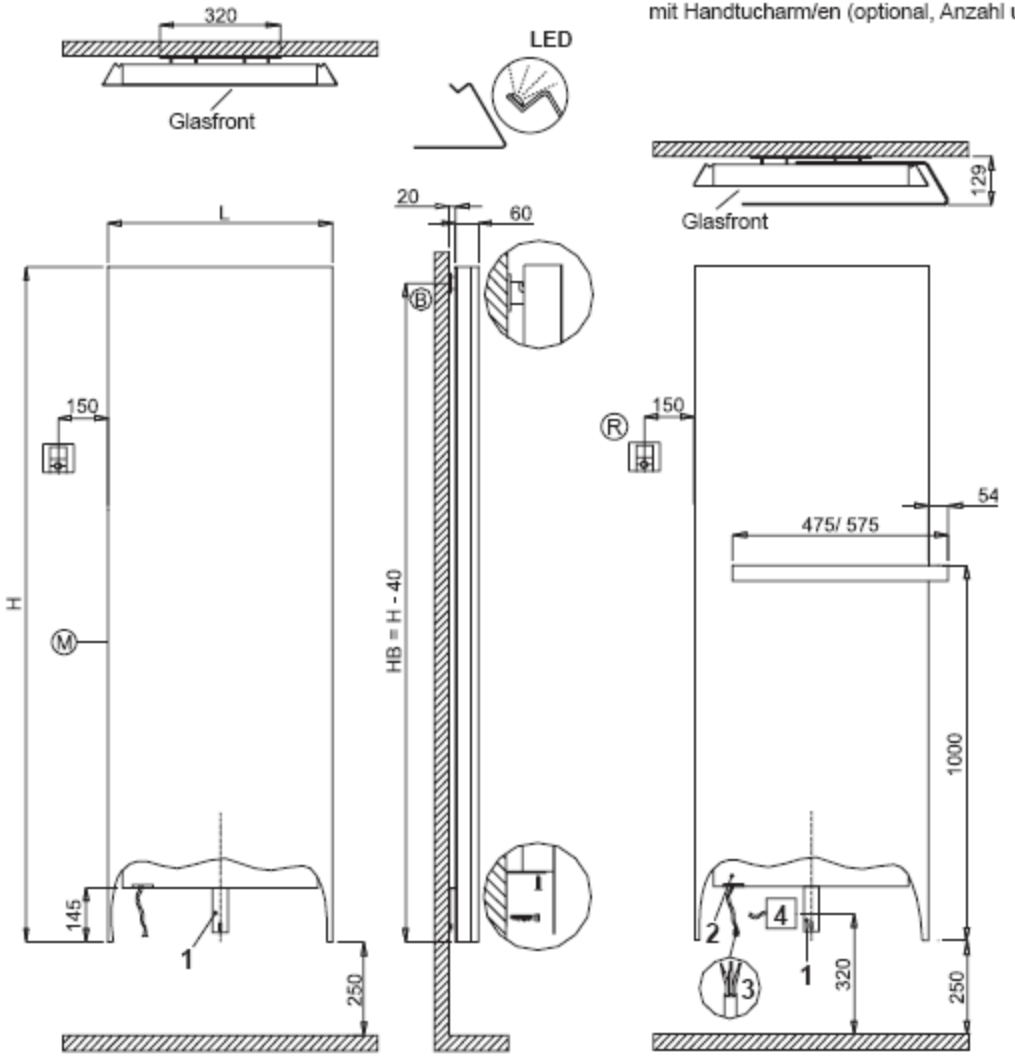

Ⓡ **Funk-Regler**

Wandträger Ⓑ

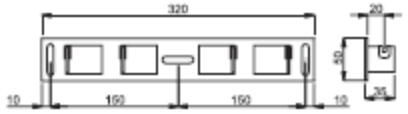

1 Aushebesicherung
2 Empfänger
3 Kabel 1,0 m mit Litze
4 Stromversorgung (bauseits) z.B. mit Wandanschlussdose
5 UP-Netzteil (optional)
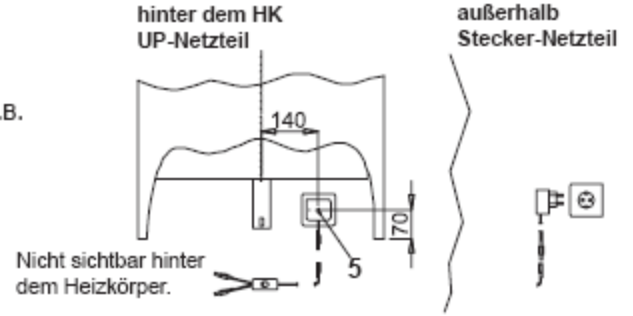
Elektroanschluss für LED-Hinterleuchtung